COPYRIGHT BY WUNDERLICH
WWW.WUNDERLICH.DE

Wunderlich®
complete your BMW.

Adapter Kabel | *Adapter cable* | *Cavo adattatore* | *Câble adaptateur* | *Cable adaptador*

Art.Nr.: 44109

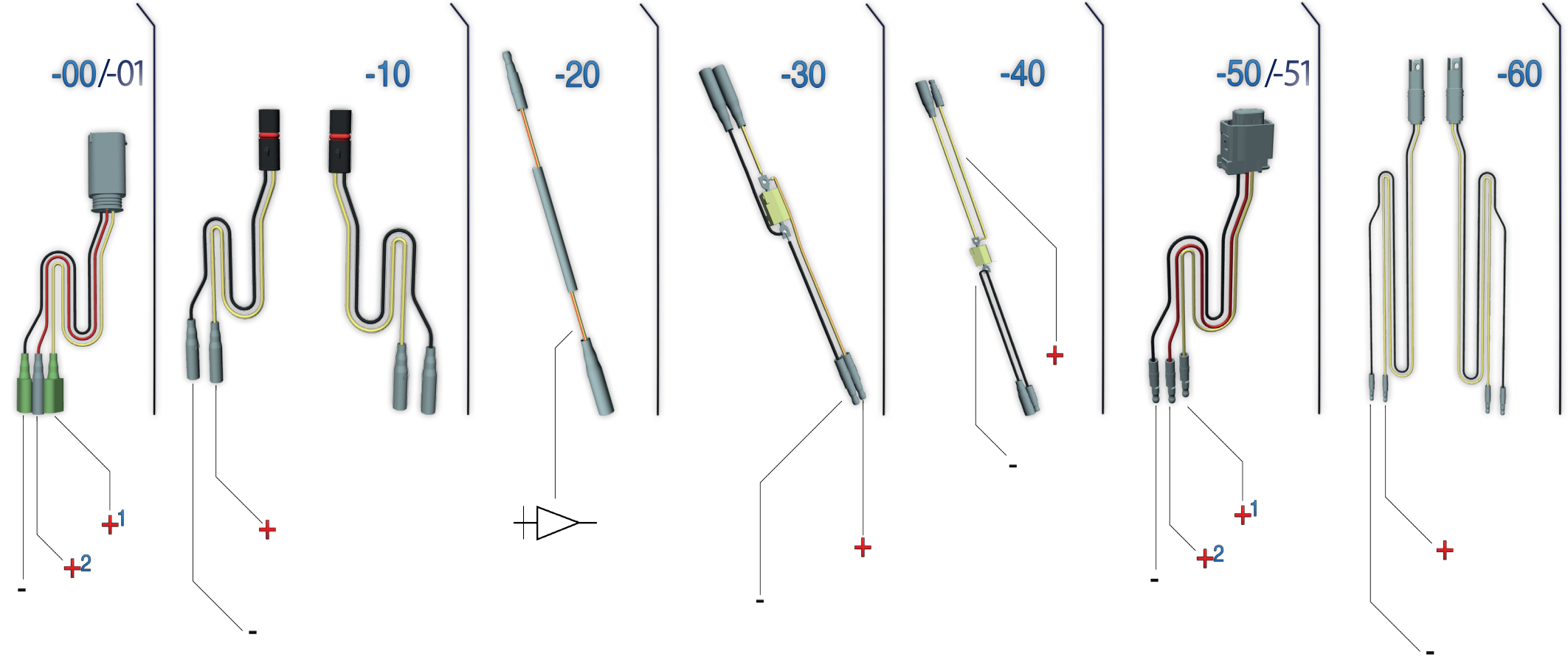

Wenn nicht anders vorgeben!
Unless otherwise stated!

+2 Bremslicht // brake light

+1 Rücklicht // taillight

Bitte kontrollieren Sie vor Fahrtbeginn die korrekte Funktionsweise ihres Fahrzeugs.

Check the correct operation of your vehicle before driving.

Die Farben der Abbildungen dienen nur der Veranschaulichung. | The colors are for illustrating purposes only.

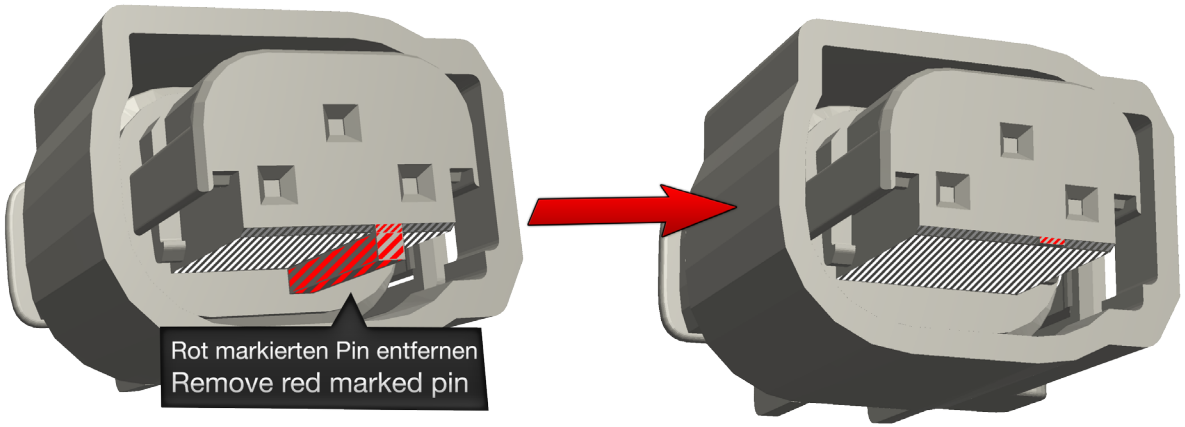

ORIGINAL BMW

WUNDERLICH ADAPTER

Wenn nicht anders vorgeben!
Unless otherwise stated!

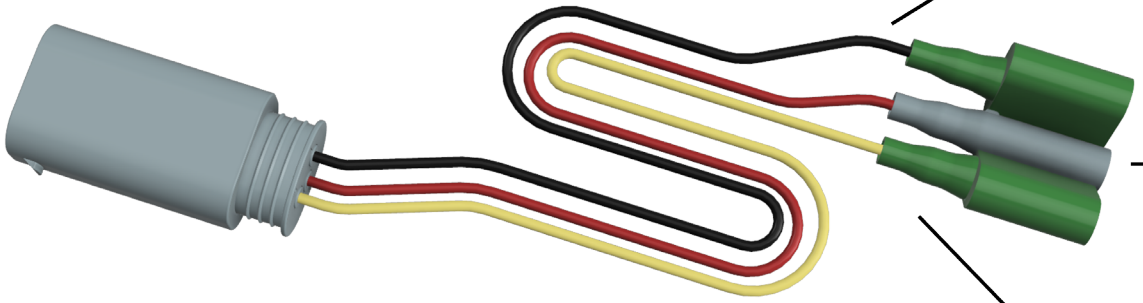

Masse // Earth

Bremslicht // stoplight

Rücklicht // taillight
Kennzeichenträger Beleuchtung // License plate holder lighting

COPYRIGHT BY WUNDERLICH
WWW.WUNDERLICH.DE

Wunderlich
complete your BMW.

Stripe

Artikel Nr. :44111-102/104
44111-112
44111-402
44900-002
27761-002

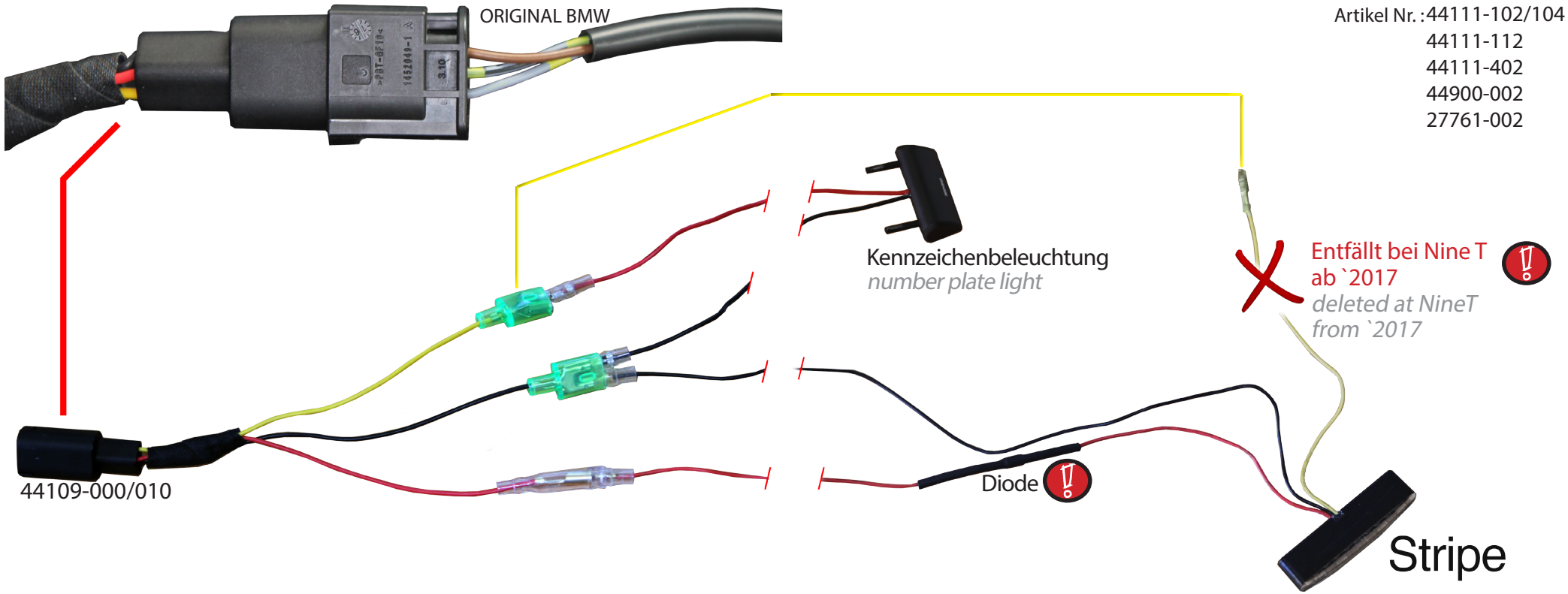

Widerstand wird warm. Schützen oder positionieren Sie diesen dementsprechend.
Resistance is warm. Protect or position it accordingly.

COPYRIGHT BY WUNDERLICH
WWW.WUNDERLICH.DE

Wunderlich
complete your BMW.

Devils Eye

Artikel Nr. :
44111-202/204
44111-212
44111-502
44114-102

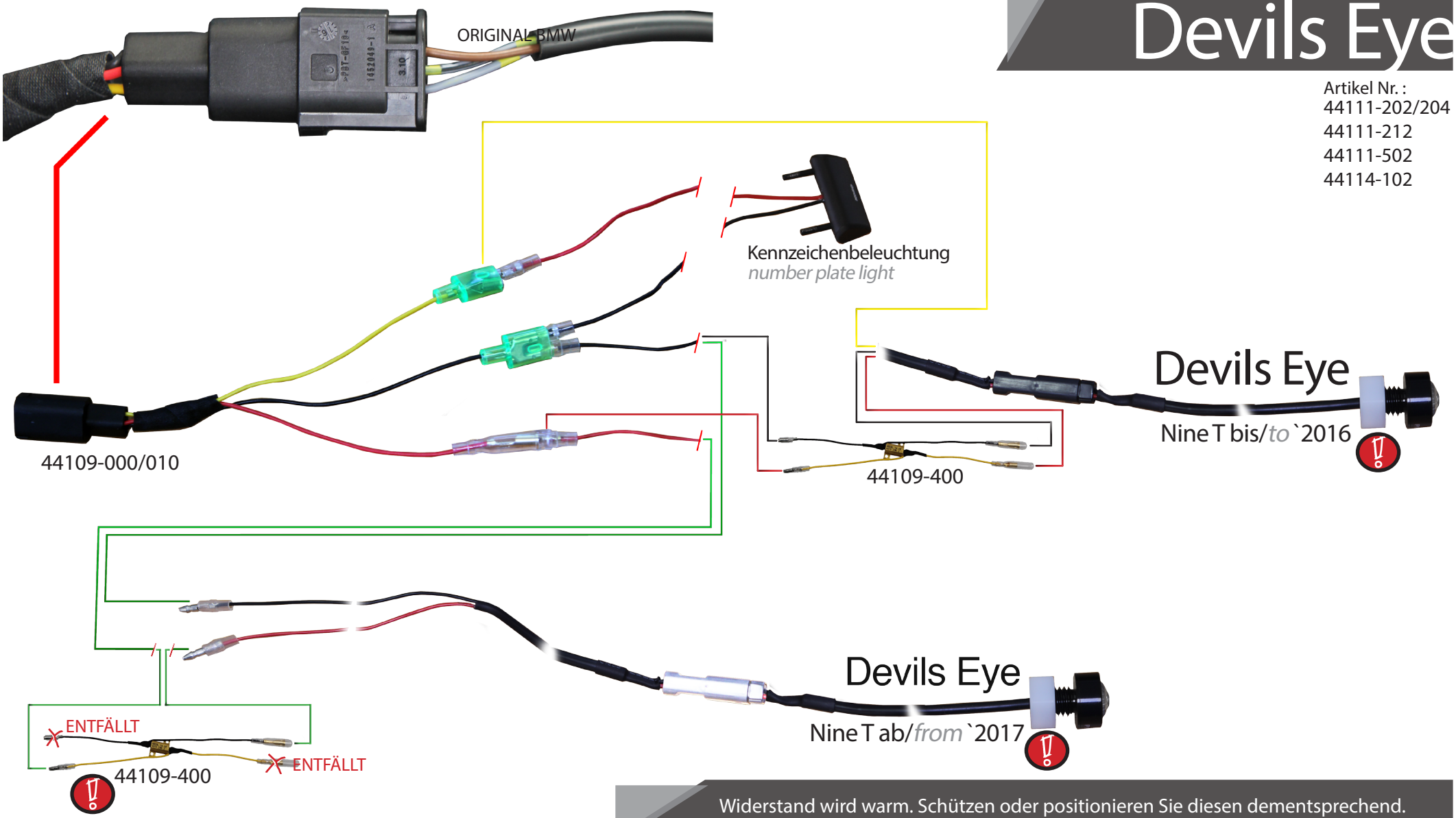

Widerstand wird warm. Schützen oder positionieren Sie diesen dementsprechend.
Resistance is warm. Protect or position it accordingly.

COPYRIGHT BY WUNDERLICH
WWW.WUNDERLICH.DE

Wunderlich
complete your BMW.

Artikel Nr. :
44111-002/004/012

Nur mit originalem Rücklicht.
Only with original rear light.

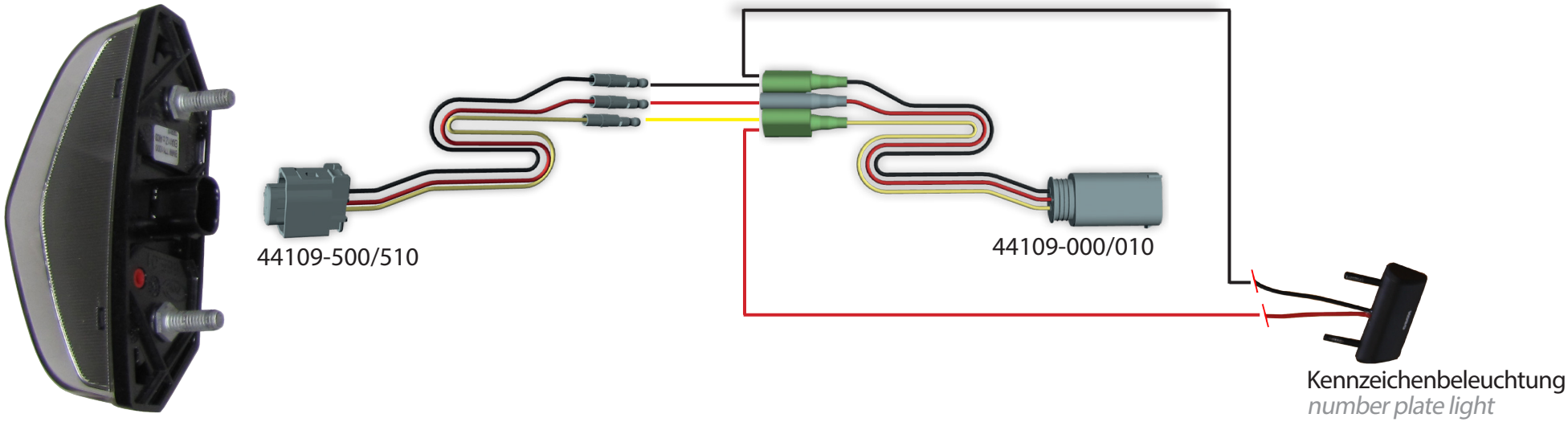

COPYRIGHT BY WUNDERLICH
WWW.WUNDERLICH.DE

Wunderlich
complete your BMW.

Artikel Nr. :
38982-102

Widerstand wird warm. Schützen oder positionieren Sie diesen dementsprechend.
Resistance is warm. Protect or position it accordingly.

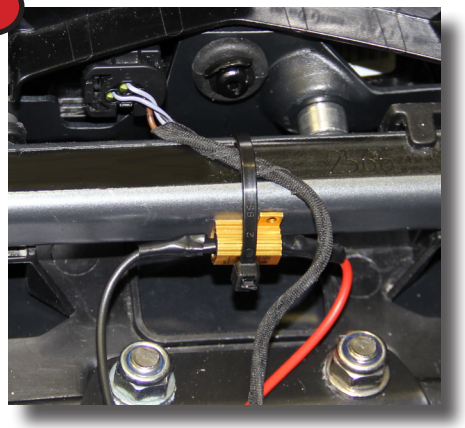

Entfernen Sie die original Birne der Kennzeichenbeleuchtung.

Remove the original plate light.

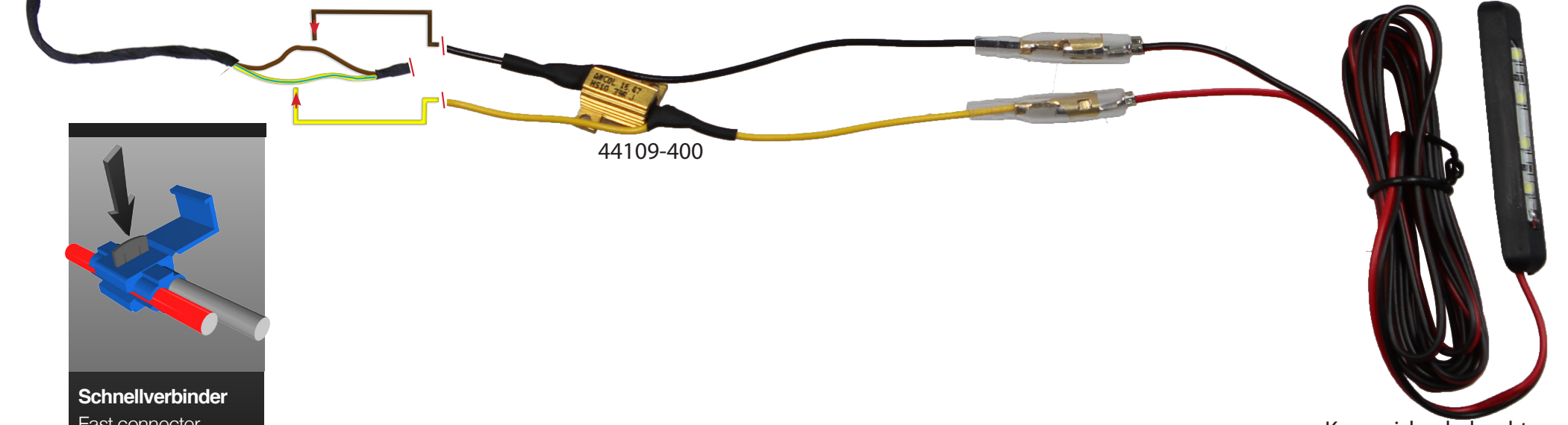

Schnellverbinder
Fast connecter

Kennzeichenbeleuchtung
number plate light